Tloris parapeta

M 1:50

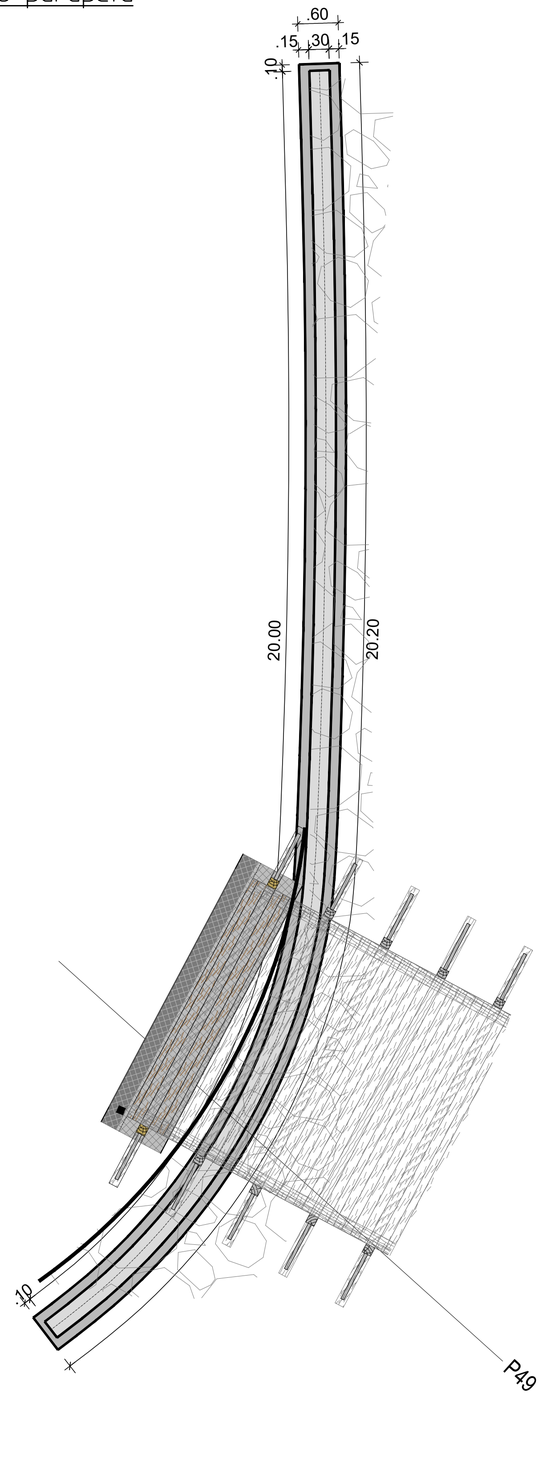

Tloris parapeta

M 1:50

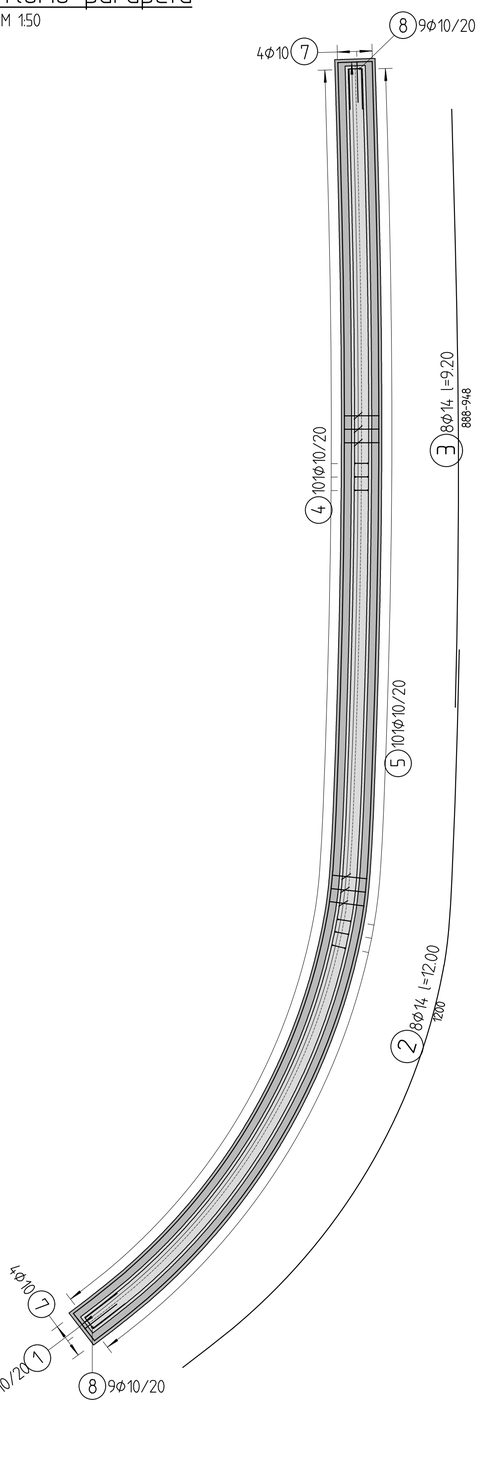

prerez 1-1

M 1:25

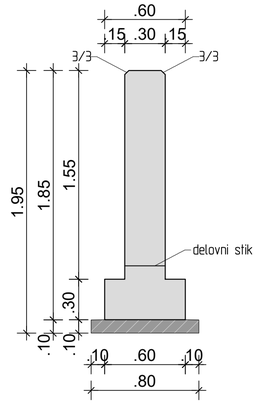

prerez 1-1

M 1:25

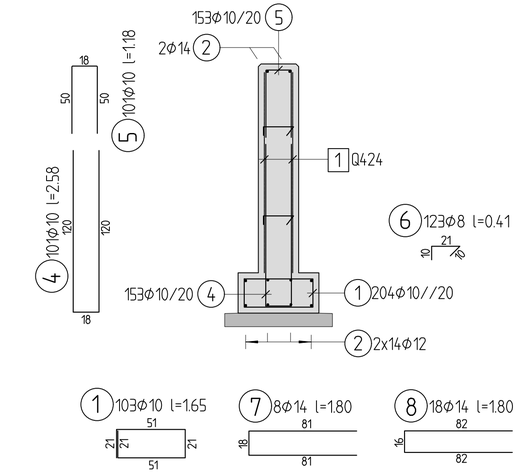

naročnik:	OBČINA MISLINJA Šolska cesta 34, 3282 Mislinja		načrt:	...	
			št. projekta:	1112/26	datum: februar 2026
			št. načrta:	...	merilo: M 1: 50, 25
izvajalec:	ISB sko statični biro, d.o.o. Glavni trg 17/b, 2000 Maribor		šifra CC:	...	
			objekt:	Sanacija lokalne ceste Zg. Dovže-Jerloška seča-Turičnik (odsek ob Dovžanki)	
			cesta:	LC 261111	
id. številka:	IZS 0438		odsek:		
			faza:	PZI	
podizvajalec:			opis risbe:	opažno armaturni načrt parapeta pri P49	
	ime in priimek	podpis	št. odseka:	arhivska številka:	faza/objekt:
vodja projekta:	M. Krajnc dipl.in.z.gr.ad.		...		....
ident. št. IZS	IZS G-0584				
odg. projektant:	M. Krajnc dipl.in.z.gr.ad.		šifra risbe:	črtna koda arhiva:	
ident. št. IZS	IZS G-4691		...		
			št. priloge:	G.84	
izdelal:	A. Matic gr. teh.		avtor risbe:	ISB d.o.o., Maribor	
			id. št. risbe:	1112/26 G.84	